

VISTA EN PLANTA
ESC: 1:50

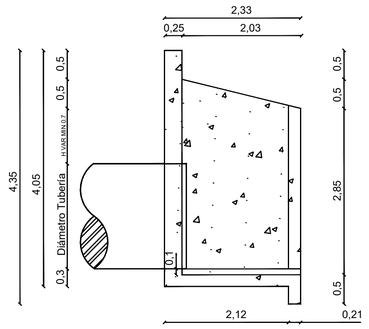

VISTA LATERAL
ESC: 1:50

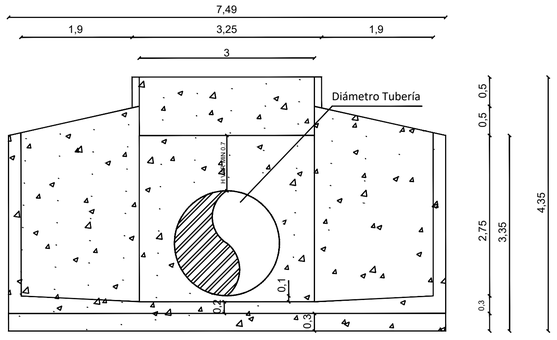

VISTA FRONTAL
ESC: 1:50

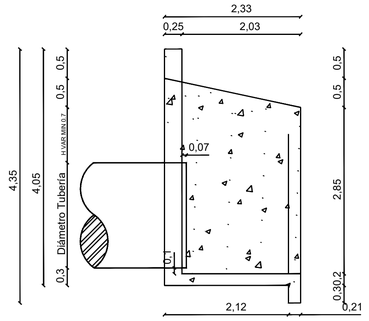

CORTE A - A
ESC: 1:50

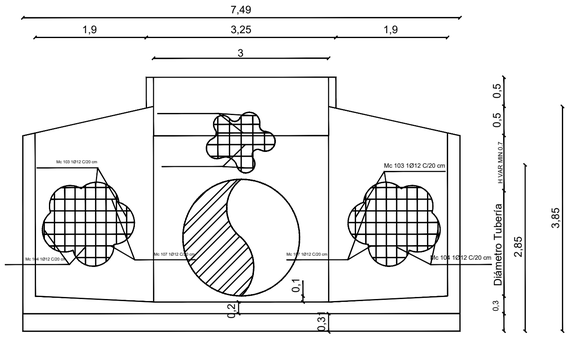

VISTA FRONTAL
ESC: 1:50

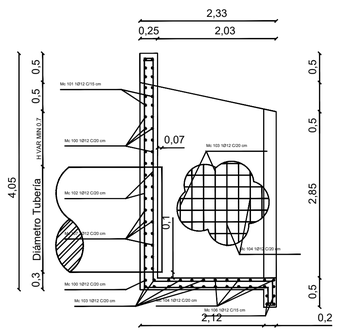

CORTE A - A - ARMADO
ESC: 1:50

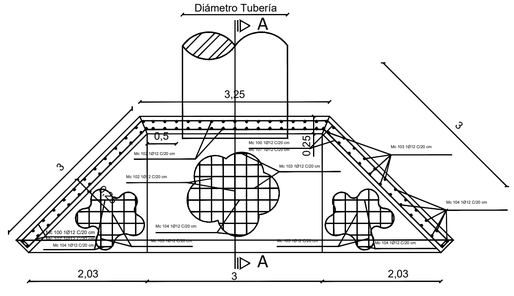

VISTA EN PLANTA - ARMADO
ESC: 1:50

PLANILLA DE ACERO DE REFUERZO

ACERO EN CABEZAL

Mc	Ø	TIPO	No.	LONGITUD a	b	c	g	Long. Parcial	Long. Total	Peso (kg)/m	Peso Total (kg)
Mc 100	12	U	24	2.9	3.25	2.8	0.15	9.25	222	0.888	197.136
Mc 101	12	I	34	3	0.15			3.3	112.2	0.888	99.6336
Mc 102	12	J	68	3.9	2.2	0.3	0.15	6.7	455.6	0.888	404.5728
Mc 103	12	C	28	5.5	3.4		0.15	12.6	352.8	0.888	313.2864
Mc 104	12	C	28	7.25	3.1		0.15	13.75	385	0.888	341.88
Mc 105	12	I	120	1.4	0.3		0.15	1.85	222	0.888	197.136
Mc 106	12	I	6	7.4	0.15			7.7	46.2	0.888	41.0256
Mc 107	12	Q	24	2.9	1.5		0.15	4.7	112.8	0.888	100.1664
									TOTAL (KG)		1694.84

ESC.
H: 1/50

PLANO CABEZAL DE DESCARGA

UBICACIÓN:

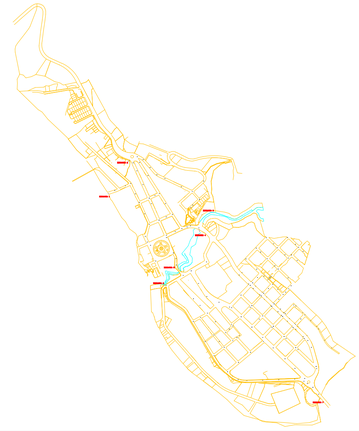

DETALLE TUBERIA:

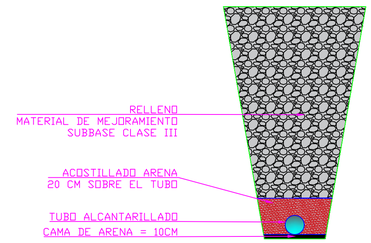

SIMBOLOGÍA Y LEYENDA:

	Manzanas y predios
	Acometidas Domiciliarias
	Dirección de flujo de red Longitud y pendiente de tubería Tipo de tubo y diametro [mm]
	Pozo de revisión de red matriz
PZ CT: 0.00 CF: 0.00 H: 0.00m	NOMBRE DE POZO COTA DE TAPA COTA DE FONDO ALTURA DE POZO
	Alineación de perfil proyectado

NOTAS:

1. TODAS LAS MEDIDAS ESTÁN EN METROS Y LAS ELEVACIONES EN METROS SOBRE EL NIVEL DEL MAR, A MENOS QUE SE ESPECIFIQUE UNA UNIDAD DIFERENTE.
2. LAS DIMENSIONES ACOTADAS PREVALECEN SOBRE LO MEDIDO A ESCALA.

GOBIERNO AUTÓNOMO DESCENTRALIZADO MUNICIPAL DEL CANTÓN SANTIAGO

Proyecto: Diseño del Sistema de Alcantarillado Pluvial Definitivo para la ciudad de Mendez - Primera Etapa

CANTÓN SANTIAGO

Lev.: Departamento de Obras Públicas

Dibujo: Ing. Christian Xavier Arbito Iñiguez

Escala: Indicada

Rev.: Ing. Milton Alberto Antunish Kuja

Aprobación:

MILTON ALBERTO ANTUNISH KUJA

Ing. Milton Alberto Antunish Kuja
DIRECTOR (ENCARGADO)
DEPARTAMENTO DE OBRAS PÚBLICAS

Responsable:

CHRISTIAN XAVIER ARBITO INIGUEZ

ING. Christian Xavier Arbito Iñiguez
ESPECIALISTA DE PROYECTOS
DEPARTAMENTO DE OBRAS PÚBLICAS

Contiene :

• DETALLE CABEZAL DE DESCARGA

Fecha: Abril de 2026

Lámina: 1/1